И-01-266

Перв. примен. | Справ. № | Подп. и дата | Инв. № дубл. | Взам. инв. № | Подп. и дата | Инв. № подл.

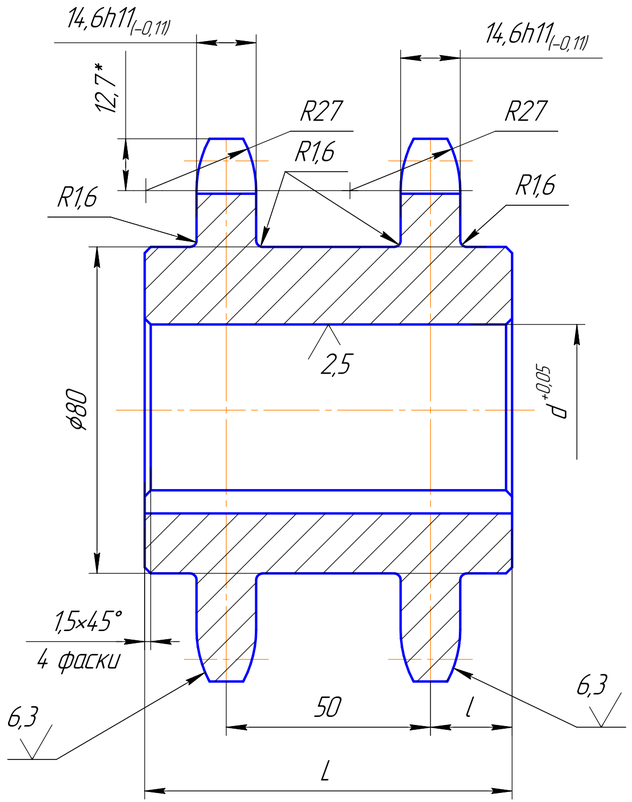

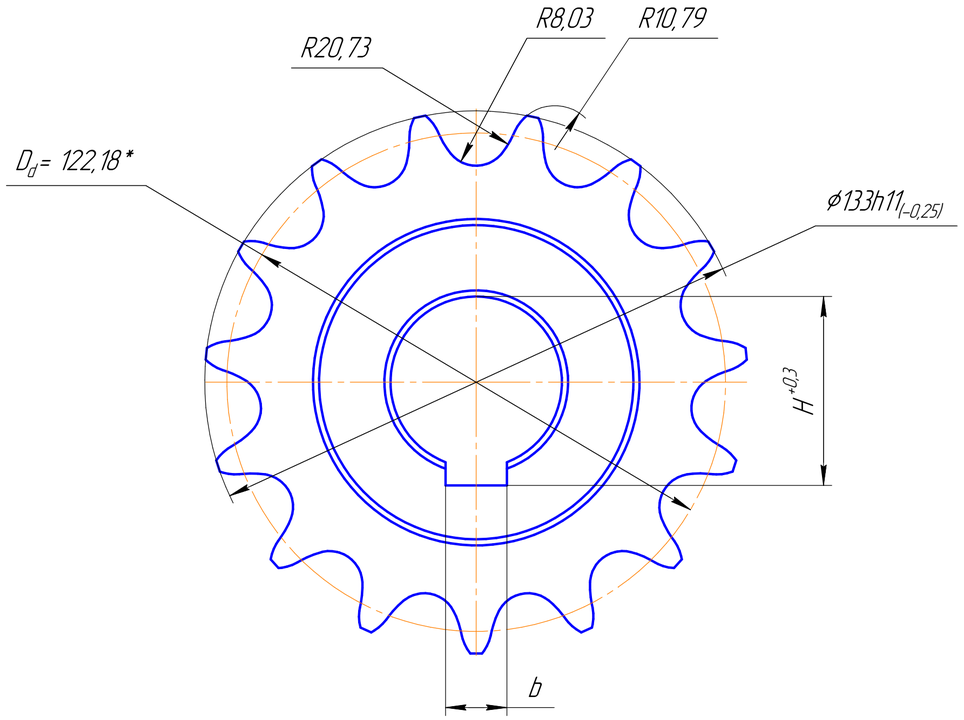

12,5

Число зубьев		z	15
Сопрягаемая цепь	Обозначение	–	ПР-25,4-6000
	Шаг	t	25,4
	Диаметр ролика	d	15,88
Профиль зуба по ГОСТ 591-69		–	Без смещения
Класс точности по ГОСТ 591-69		–	А
Диаметр окружности впадин		D_i	106,1
Допуск на разность шагов		δ_t	0,04
Радиальное биение окружности впадин		E_0	0,1
Торцовое биение зубчатого венца		–	0,1
Диаметр делительной окружности		D_d	122,18
Сопрягаемая цепь	Ширина внутренней пластины	h	24,2
	Расстояние между внутренними пластинами	$B_{вн}$	15,88

1. Неуказанные предельные отклонения размеров H14, h14, $\pm\frac{IT14}{2}$
2. Термообработка зуба HRc=38...42.
3. * Размер для справки.

№	Обозначение	d	b	H	l	L	Масса
1	И-01-266	42	15±0,03	46,3	20	90	3,76
2	И-01-266/01	28	8±0,02	31,5	15	80	3,98

Изм.	Лист	№ докум.	Подп.	Дата
Разраб.		Бахтерев		
Пров.		Вознюк		
Т.контр.				
Рук. гр.				
Н.контр.				
Утв.		Березин		

СРО №3

И-01-266

Звездочка рольганга z=15, t=25,4

Лит.	Масса	Масштаб
	см.табл.	1:1

Лист | Листов 1

Круг $\frac{140\ ГОСТ\ 2590-2006}{45Х\ ГОСТ\ 4543-71}$

ООО "ТМК-ИНОКС"

Копировал | Формат А4×3