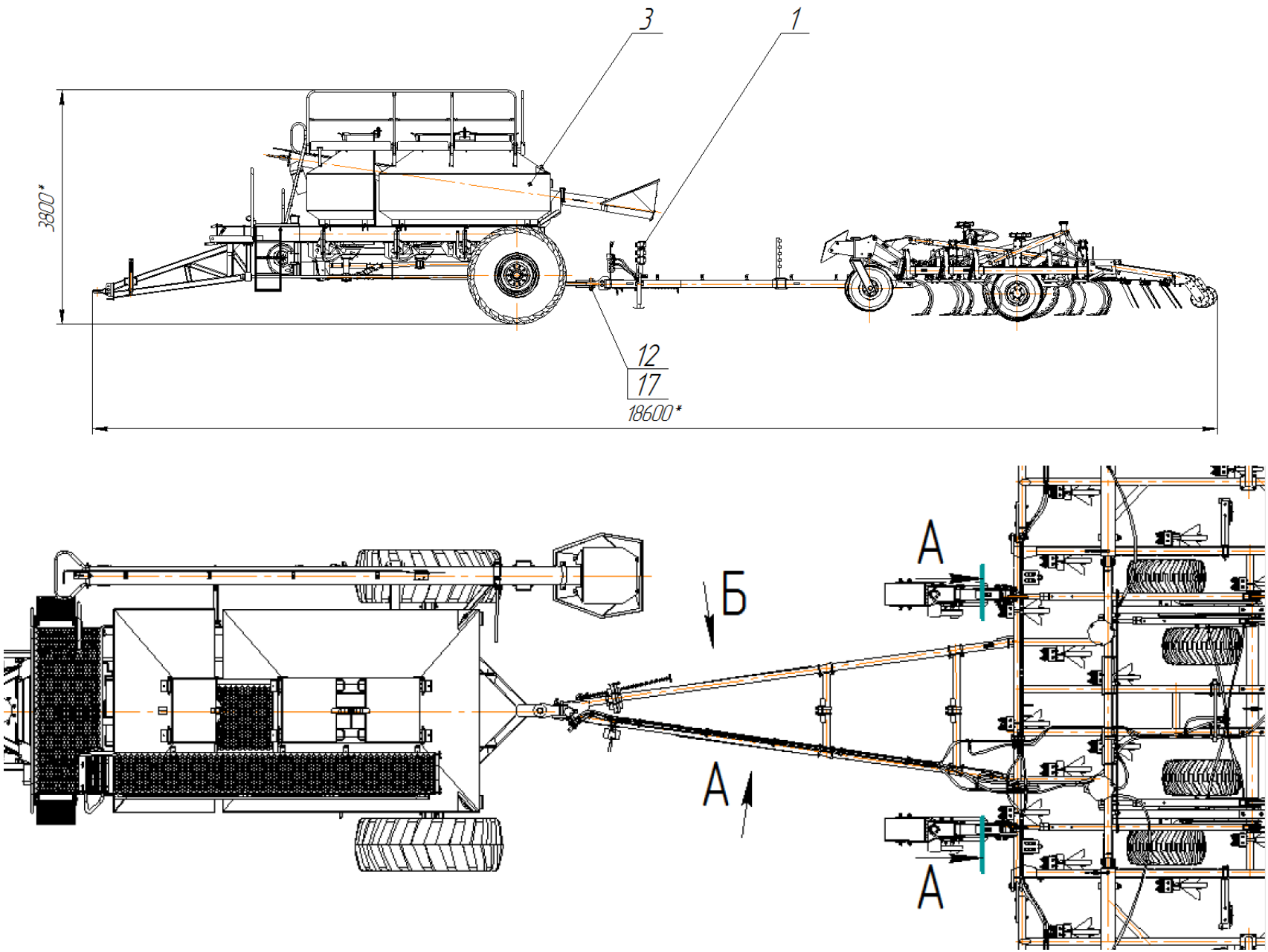
3
1
3800*
12
17
18600*
А
Б
А
А