0001.00.00.012

Ra6.3 (√)

0,3×45°
20 фасок

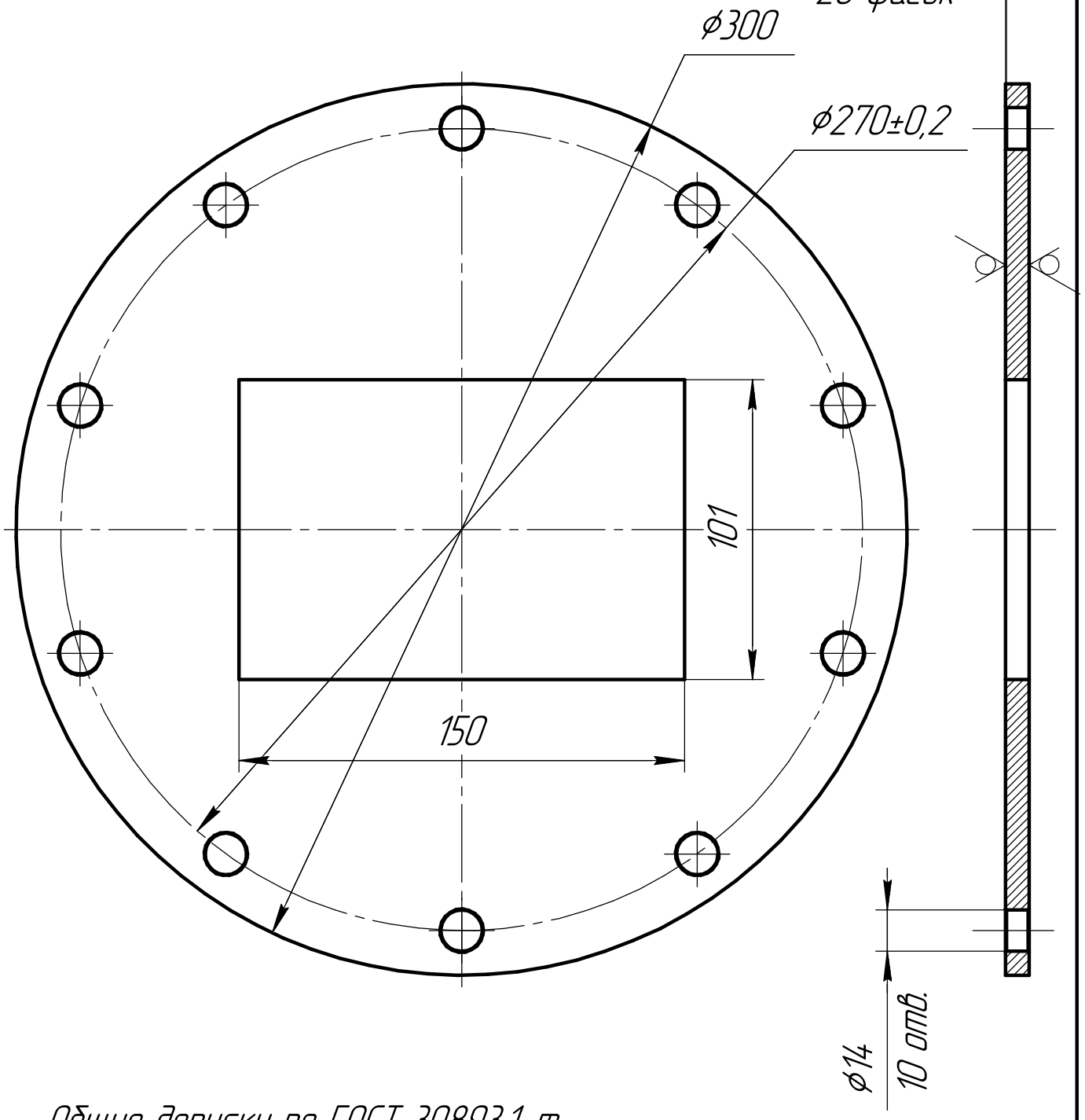

Общие допуски по ГОСТ 30893.1-т

Изм.	Лист	№ докум.	Подп.	Дата
Разраб.				
Пров.				
Т.контр.				
Н.контр.				
Утв.				

0001.00.00.012

Фланцец ф300

Лит.	Масса	Масштаб
	3,39	1:2
Лист	Листов 1	

Лист Б-ПН-0-8 ГОСТ 19903-74 / Ст3пс 5-св ГОСТ 14637-89

Перв. примен.

Справ. №

Подп. и дата

Инв. № дубл.

Взам. инв. №

Подп. и дата

Инв. № подл.

Копировал

Формат А4