DM-34L.01500.01

√12,5 (√)

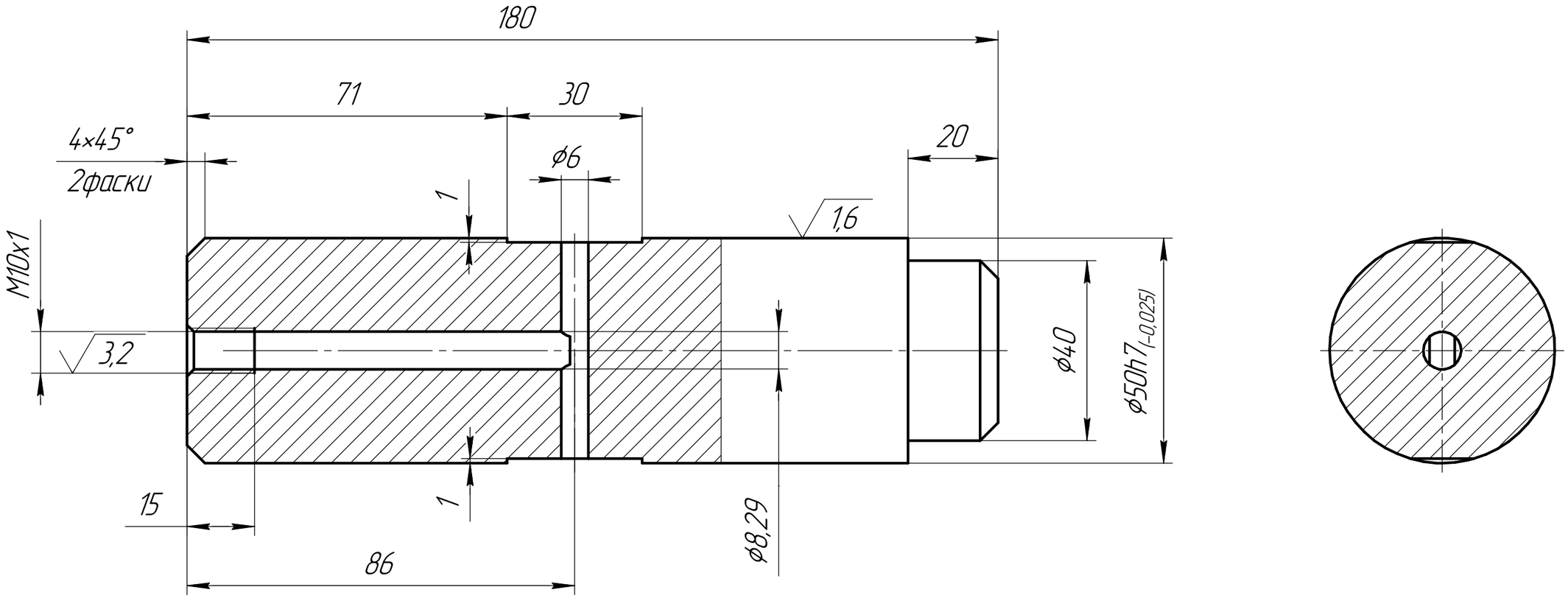

1 45...50 HRCэ.

2 H14, h14, $\pm \frac{IT14}{2}$.

Изм.	Лист	№ докум.	Подп.	Дата	DM-34L.01500.01		
Разраб.		Никифоров			Ось	Лит.	Масса: 2,6 / Масштаб: 1:1
Пров.		Шанов				Лист	Листов 1
Т.контр.					Круг B1-56 ГОСТ 2590-2006 / 40Х-1-ТО ГОСТ 4543-71		
Н.контр.							
Утв.							

Перв. примен. | Справ. № | Подп. и дата | Инв. № дубл. | Взам. инв. № | Подп. и дата | Инв. № подл.

Копировал | Формат А3