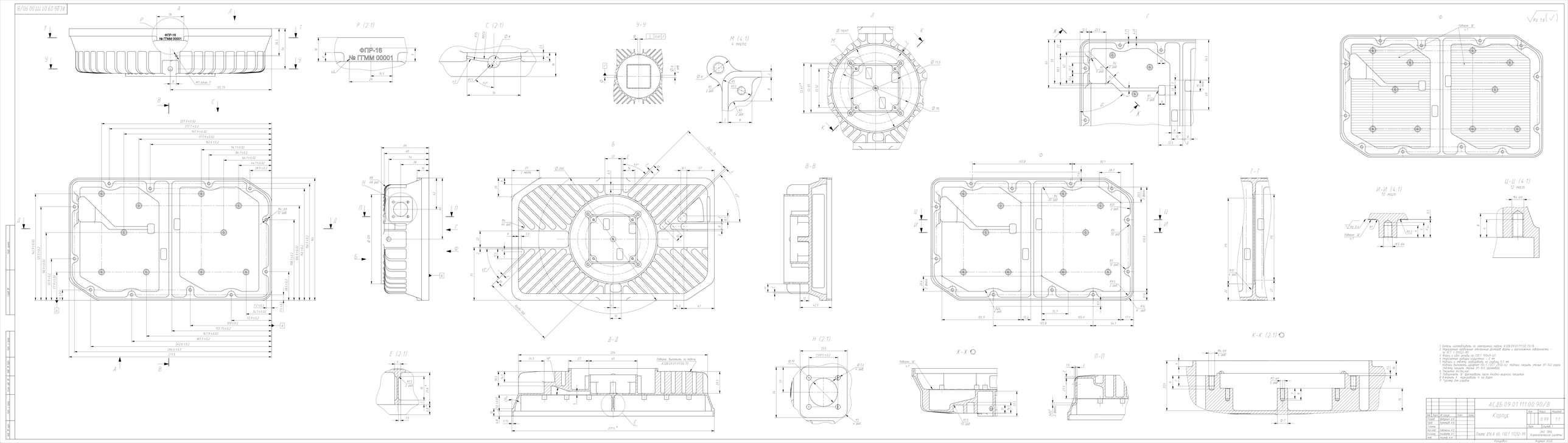
АСДБ.09.01.111.00.90/В
Ра 1,6
ФПР-1Б
№ ГГММ 00001
Р (2:1)
С (2:1)
У-У
М (4:1)
4 места
Л
Г
Ф
Б
В-В
Ш
Э
Т-Т
И-И (4:1)
10 мест
Ц-Ц (4:1)
12 мест
Н (2:1)
Х-Х
П-П
К-К (2:1)
Е (2:1)
Д-Д
Корпус
Плата ДМА 65.10Е1.17122-99
Разработал
Проверил
Н.контр.
Утв.
Лит.
Масса
Масштаб
0,99
1:1
Лист 1
Листов 1
ЗАО "ЭТА"
г.Шлиссельбург