49075.004.00.00.005

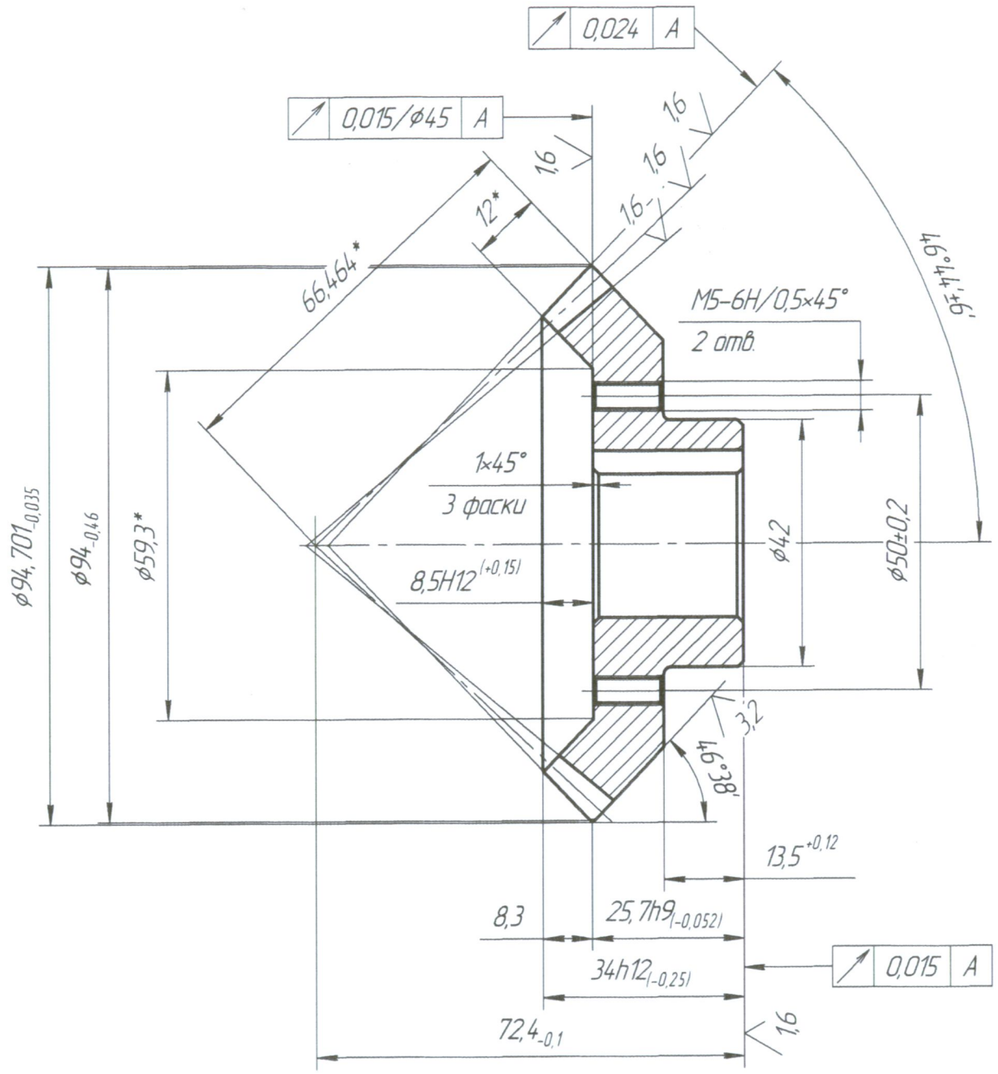

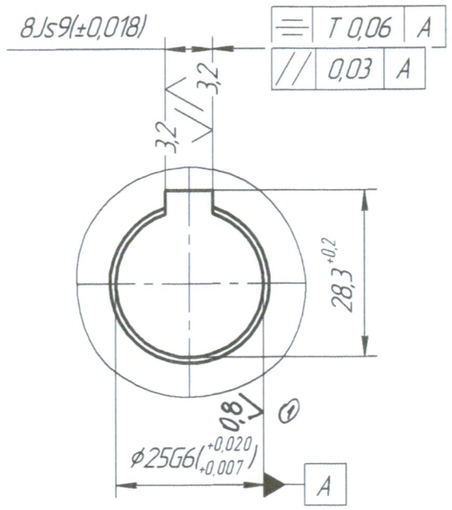

Модуль торцовый		m_s	2,6835
Число зубьев		z	34
Тип зуба		–	круговой
Угол наклона зуба в середине зубчатого венца		β	35°
Направление зуба		–	правое
Исходный контур	Угол профиля	α_0	20°
	Коэффициент высоты головки	f_0	1
	Коэффициент радиусного зазора	c_0	0,25
	Радиус закругления	r	0,2
Коэффициент смещения исходного контура		ε	0,014
Коэффициент тангенциальной коррекции		τ	0
Угол делительного конуса		φ_0	43°22′
Угол конуса впадин		φ_i	40°03′
Степень точности по ГОСТ 1643-81		–	7-С
Толщина зуба по хорде в нормальном сечении		S_{nx}	2,792
Измерительная высота до хорды		h_x	1,519
Допуск на радиальное биение зубчатого венца		E_0	0,05
Допуск на накопленную погрешность окружного шага		$\delta_{1\Sigma}$	0,06
Допуск на разность окружных шагов		δ_1	0,019
Пятно контакта с зубьями парного зубчатого колеса	По длине (к малому конусу)	%	не менее 60%
	По высоте	%	не менее 60%
Модуль нормальный		m_n	2
Размеры резцовой головки	Диаметр	D	6"*
	Развод резцов	W	1,3*
	Номер резцов	№	11*
Обозначение чертежа сопряженного колеса		П155-02-011	

1. Поверхность зубьев 46,5...51,5 HRCэ.
2. *Размеры для справок.
3. Окончательная обработка зубьев – прикатка.
4. Рабочая сторона зуба – вогнутая.
5. Неуказанные предельные отклонения по ОСТ 1.76253-78.

1	1	Изм. № 1		29.01.08
Изм.	Лист	№ докум.	Подп.	Дата
Разраб.		Пашкунов		16.02.2007
Пров.		Пашкунов		16.02.2007
Т.контр.				
Н.контр.				
Утв.		Юдин		19.02.07

49075.004.00.00.005

Колесо зубчатое коническое

Лит.	Масса	Масштаб
	0,7	1:1
Лист	Листов 1	

Сталь 40Х ГОСТ 4543-71

ООО ВСЗ "Техника"

Копировал

Формат А3

Перв. примен.

Справ. №

Подп. и дата

Инв. № дубл.

Взам. инв. №

Подп. и дата 19.02.07

Инв. № подл. 19075