1566-54

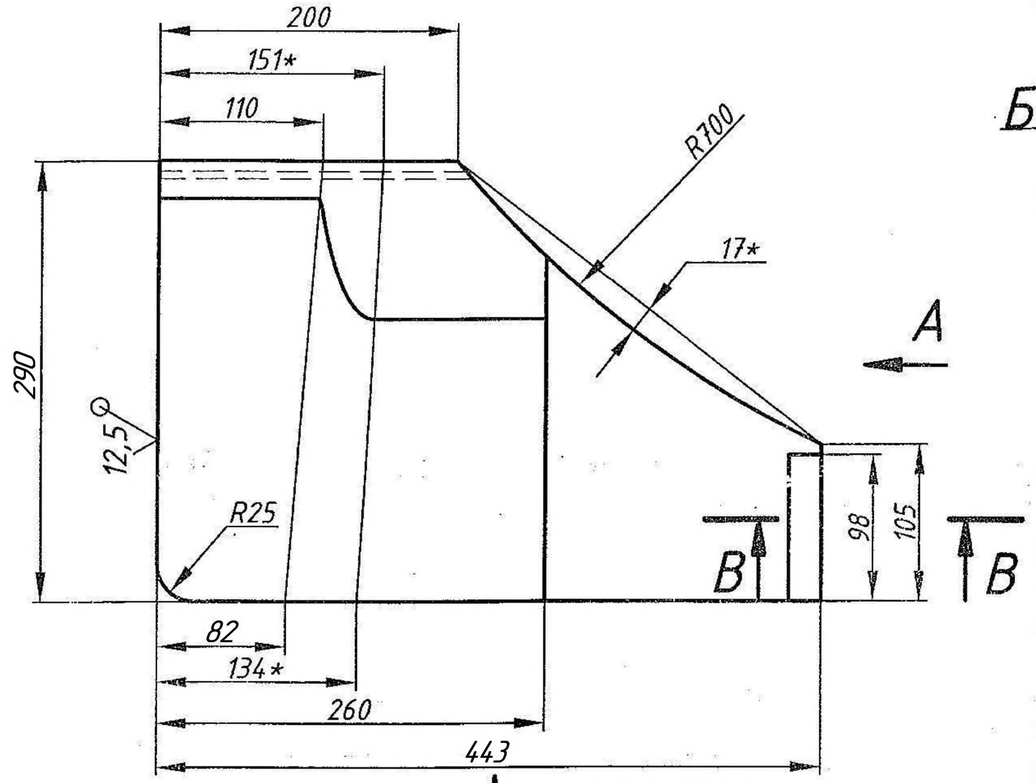

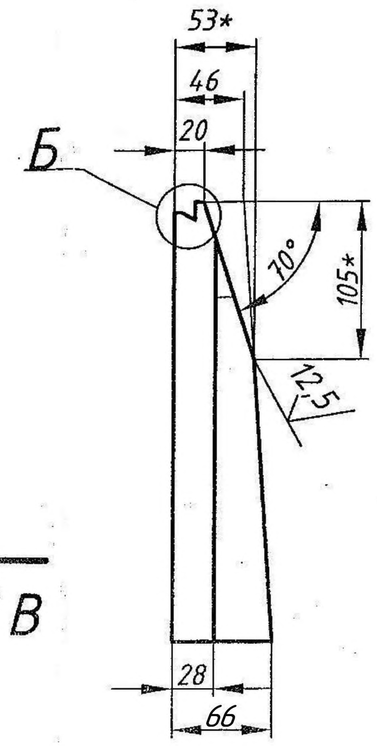

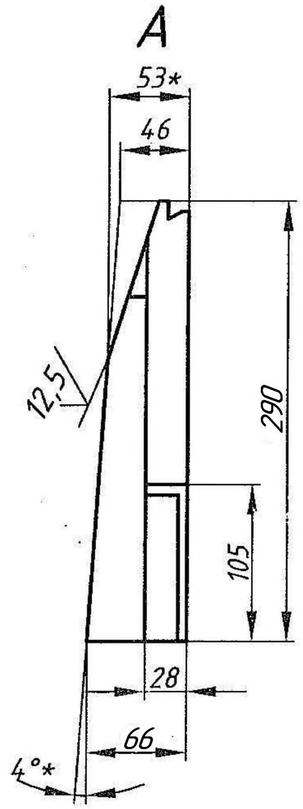

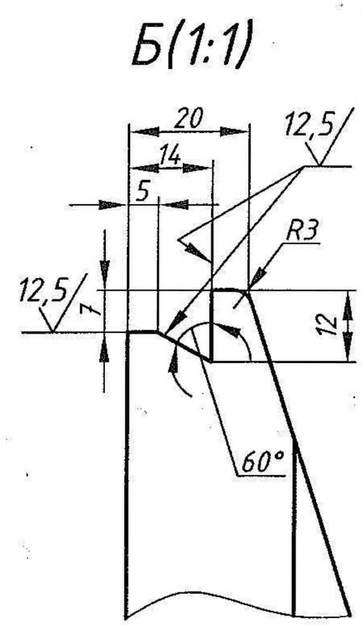

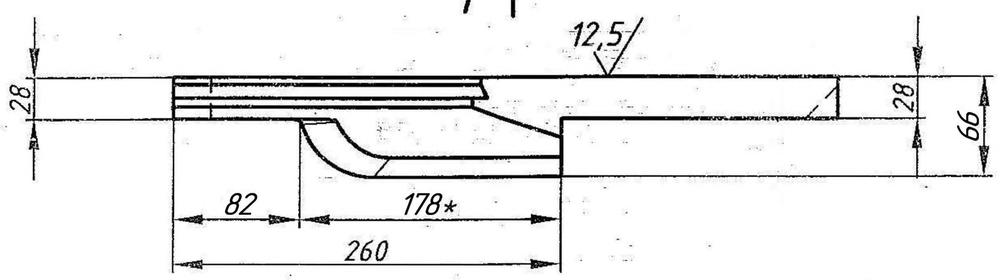

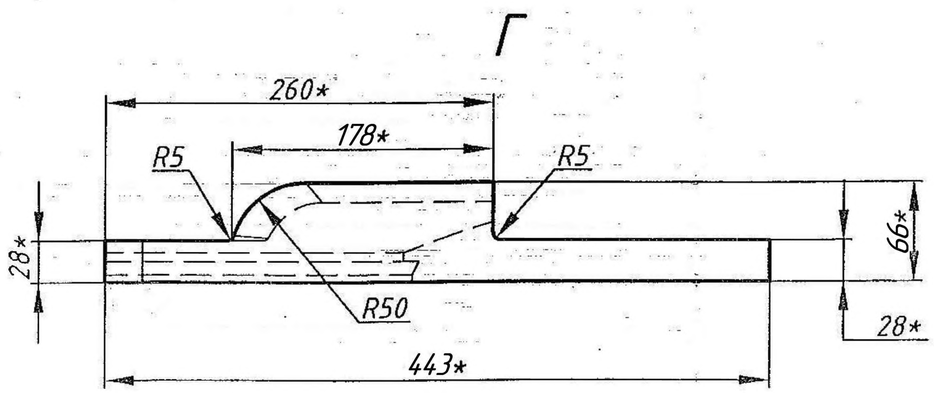

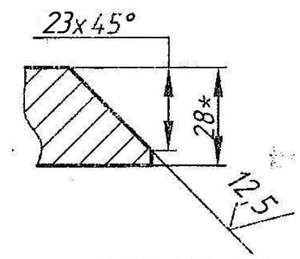

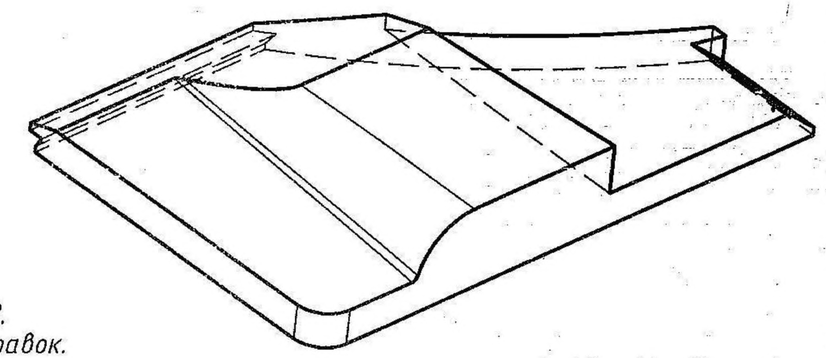

1. HB 330...380.
2. H14, h14, ±IT14/2.
3. *Размеры для справок.

Реконструкция с установкой универсального рельсо-балочного стана. Сторона холодильника. К12-Р50. Проводка.

1566-48	
К чертежу	Шифр

Изм	Лист	N.докум.	Подп.	Дата
Разработал		Зее	Зее	
Проверил		Марченко		
Н.контр.		Махнева		
Нач.отдела		Лисовский		11.2012
Гл.спец.				
Нач.ПКЦ				

1566-54

Вкладыш 1

Лит.	Масса,кг	Масштаб
	31	1:4
Лист	Листов 1	

ЧХ 22 ГОСТ 7769-82

Взам. инв. N | Подпись и дата | Инв. N подл.