Ra 12.5

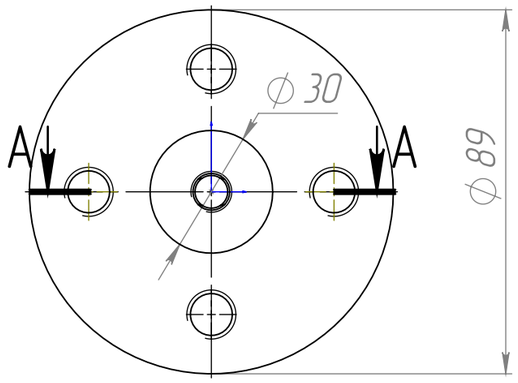

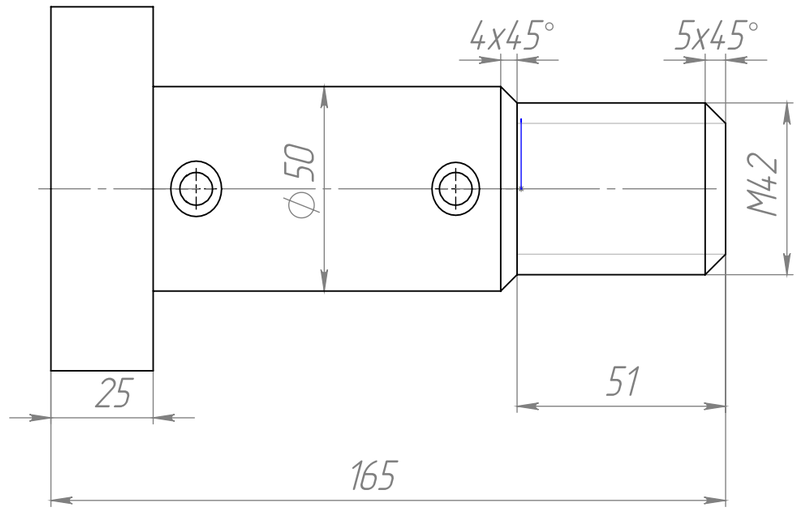

A–A

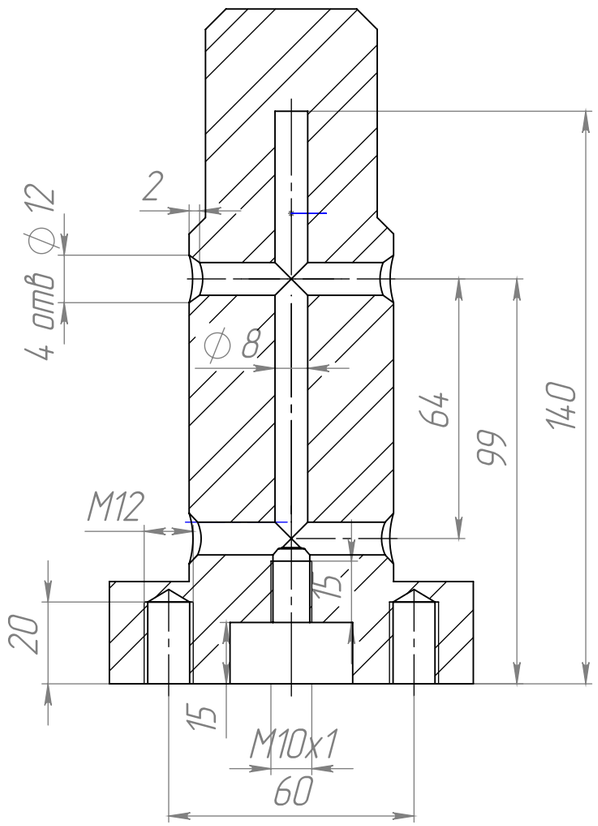

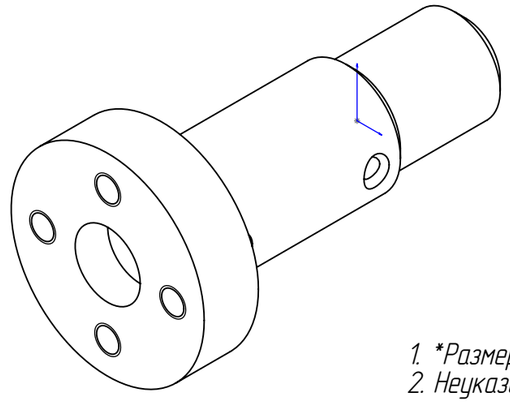

1. *Размеры для справок.
2. Неуказанные предельные отклонения размеров: H14, h14, ±JT14/2.
3. HRC 38..42.

					Ось 50 – щека		
Изм.	Лист	№ докум.	Подп.	Дата		Лит.	Масса	Масштаб
Разраб.							2.88	2:3
Пров.								
Т. контр.						Лист 1	Листов 1	
					Сталь 45 ГОСТ 1050-88	ПрофТехЭксперт		
Н. контр.								
Утв.								

Справ. №

Подп. и дата

Инв. № дубл.

Взам. инв. №

Подп. и дата

Инв. № подл.

Копировал

Формат А3