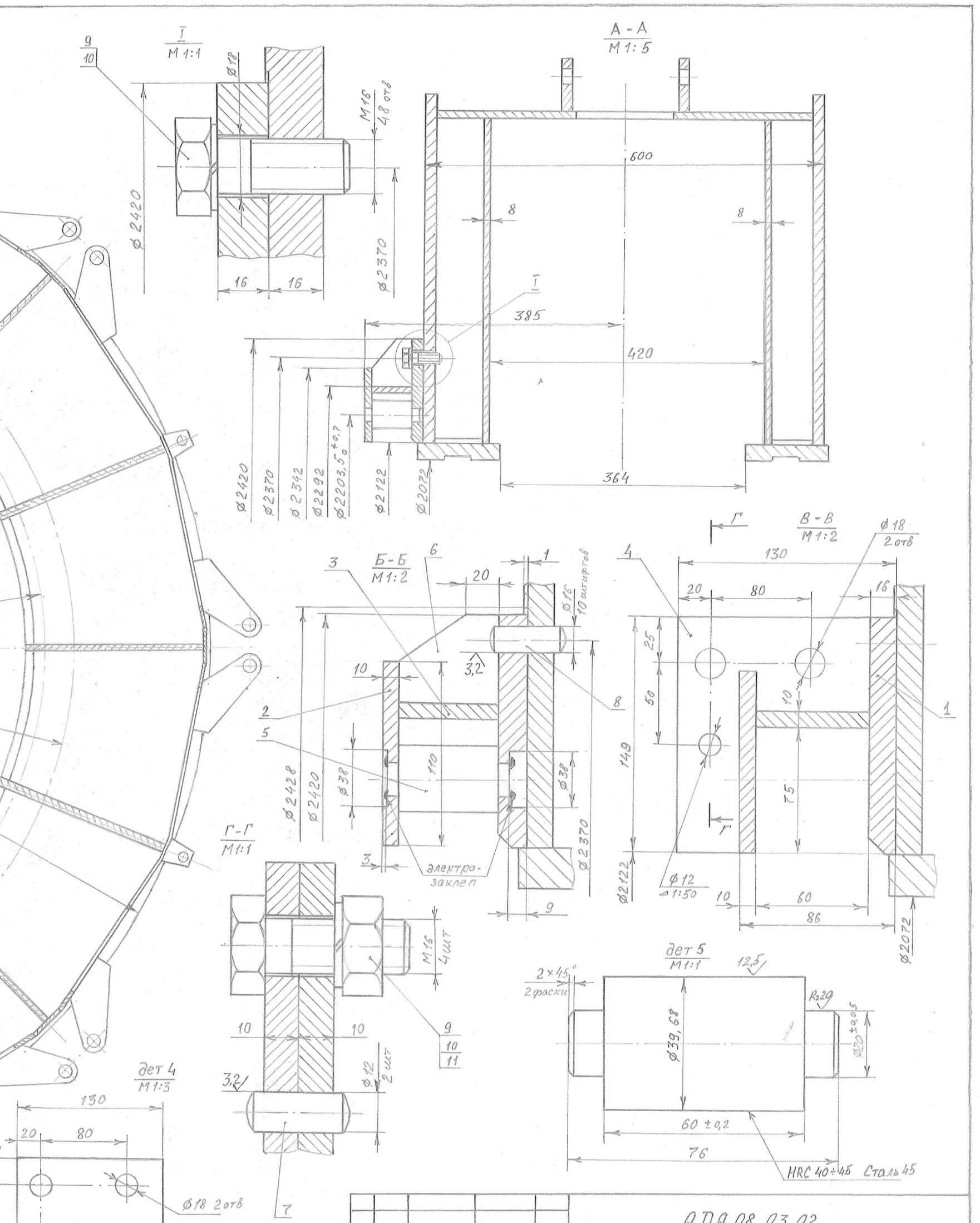

					ОДО 08.03.02		
Изм	Лист	N докум.	Подп.	Дата			
Разраб.		Бубликов	Буб	23.12.15	Роторный заборщик в сборе	Лит.	Масса: 4720кг; Масшт: 1:10
Пров.		Бальдин				Лист 1	Листов 1
Т. контр.							
Н. контр							
Утв.		Настасин					

ДПА 08.03.02

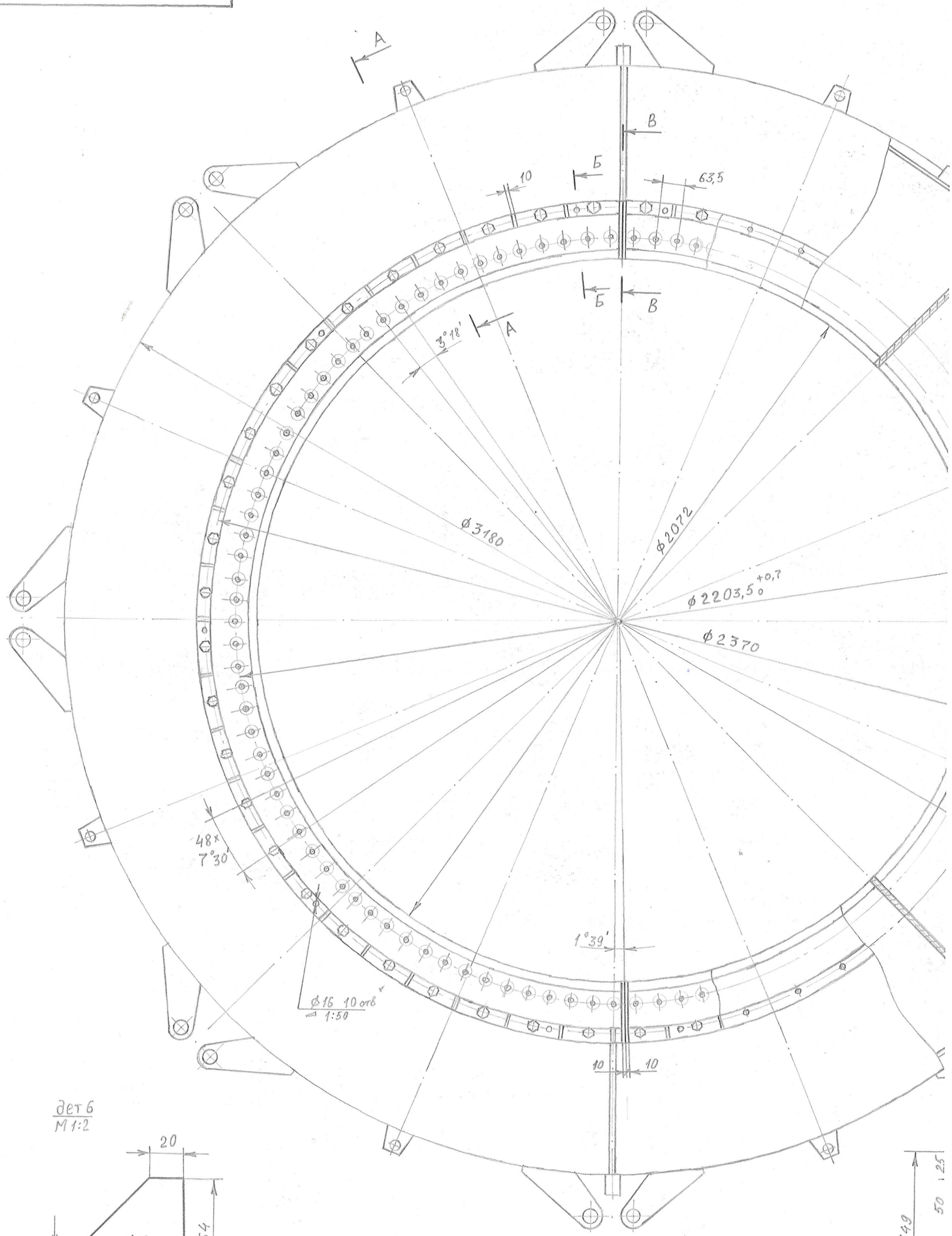

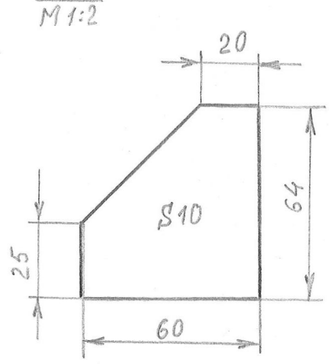

деталь 6
М 1:2

1. После того, как собрали опору на роликах (детали 1, 2, 3, 4, 5, 6, 7, 9, 10, 11) и кольцевую конструкцию, сверлить в сборе отверстия под фиксаторы (штифт деталь 8) 10 шт. на кольцевой конструкции и опоре, развернуть в сборе отверстия ϕ16. Штифты расположить равномерно.

Формат	Зона	Поз.	Обозначение	Наименование	Кол.	Примечание
				Документация		
			QDQ 08.03.02	Сборочный чертеж		
				Детали		
		1		Кольцо ф 2420 × ф 2122	2	
				Лист 16 ГОСТ 19903-94 Ст3пс ГОСТ 380-74		
		2		Кольцо ф 2342 × ф 2122	2	
				Лист 10 ГОСТ 19903-94 Ст3пс ГОСТ 380-74		
		3		Обод ф2292×ф2272 H=60	1	
				Лист 10 ГОСТ 19903-94 Ст3пс ГОСТ 380-74		
		4		Пластина □ 130 × 149	4	
				Лист 10 ГОСТ 19903-94 Ст3пс ГОСТ 380-74		
		5		Ролик	109	
				Круг 50 ГОСТ 2591-71 Сталь 45 ГОСТ 1961-73		
		6		Косынка 60 × 64	48	
				Лист 10 ГОСТ 19903-94 Ст3пс ГОСТ 380-74		
		7		Штифт ф 12 × 30	2	
				Круг 16 ГОСТ 2591-71 Сталь 45 ГОСТ 1961-73		

Перв. примен.

Справ. №

Подп. и дата

Инв. № дубл.

Взам. инв. №

Подп. и дата

Инв. № подл.

Изм.	Лист	№ докум.	Подп.	Дата	QDQ 08.03.02		
Разраб.		Бубликов	Буб	23.12.15	Роторный заборщик в сборе	Лит.	Лист 1 / Листов 2
Пров.		Балыбин					
Н.контр.						ОАО "КЦЗ"	
Утв.		Настасин					

Формат	Зона	Поз.	Обозначение	Наименование	Кол.	Примечание
		8		Штифт ф 16 х 40	10	
				Круг 20 ГОСТ 2591-71		
				Сталь 45 ГОСТ 1981-73		
				Стандартные изделия		
		9		Болт М16 х 40	52	
				ГОСТ 7798-70		
		10		Гайка М16	4	
				ГОСТ 5915-70		
		11		Шайба пружинная ф16	52	
				65Г ГОСТ 6402-70		

Перв. примен.

Справ. №

Подп. и дата

Инв. № дубл.

Взам. инв. №

Подп. и дата

Инв. № подл.

Формат	Зона	Поз.	Обозначение	Наименование	Кол.	Примечание
		8		Штифт ф 16 х 40	10	
				Круг 20 ГОСТ 2591-71		
				Сталь 45 ГОСТ 1981-73		
				Стандартные изделия		
		9		Болт М16 х 40	52	
				ГОСТ 7798-70		
		10		Гайка М16	4	
				ГОСТ 5915-70		
		11		Шайба пружинная ф16	52	
				65Г ГОСТ 6402-70		

Перв. примен.

Справ. №

Подп. и дата

Инв. № дубл.

Взам. инв. №

Подп. и дата

Инв. № подл.